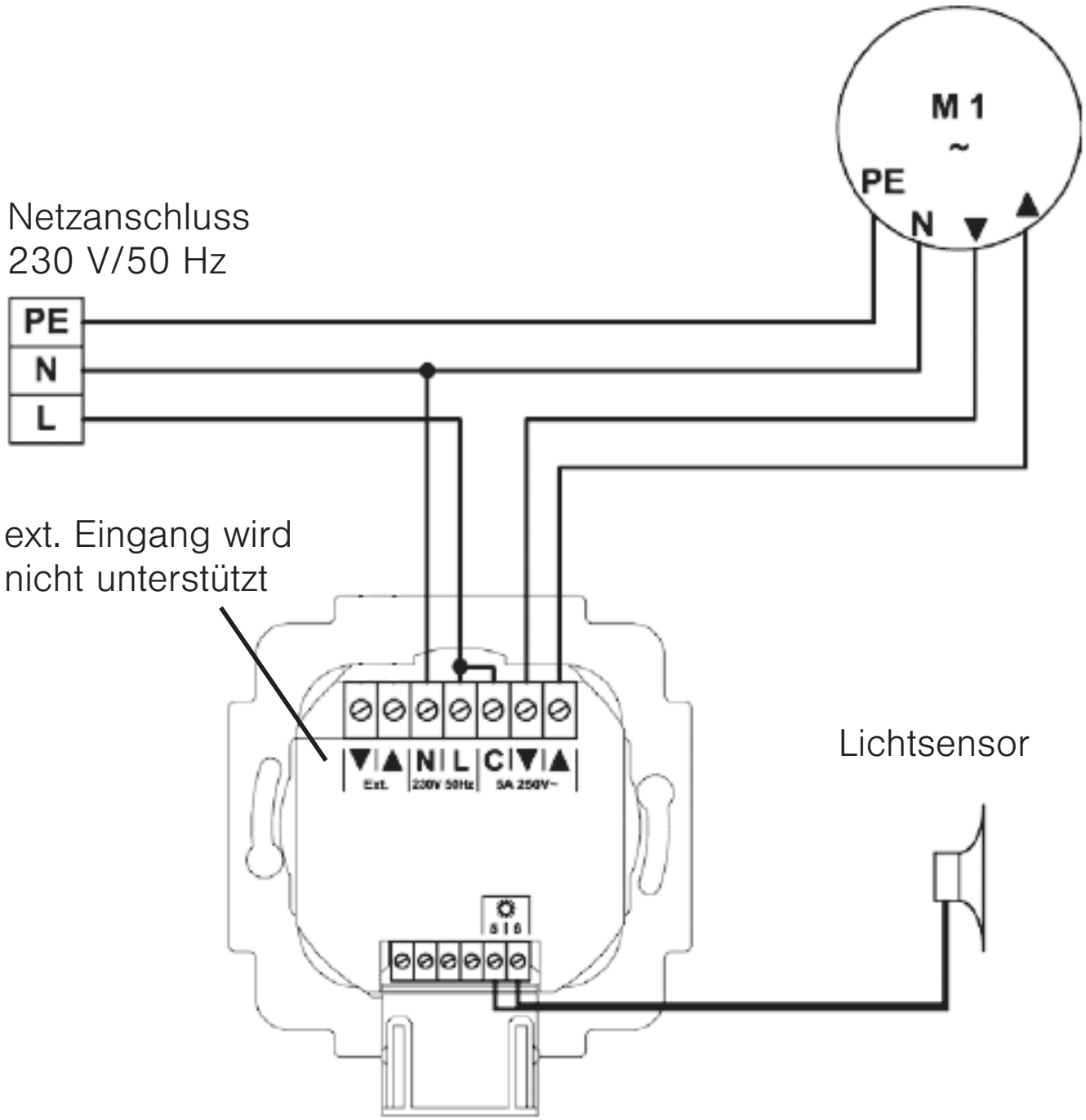
M 1
~
PE
N
Netzanschluss
230 V/50 Hz
PE
N
L
ext. Eingang wird
nicht unterstützt
N L C
Ext.
230V 50Hz
5A 250V~
Lichtsensor