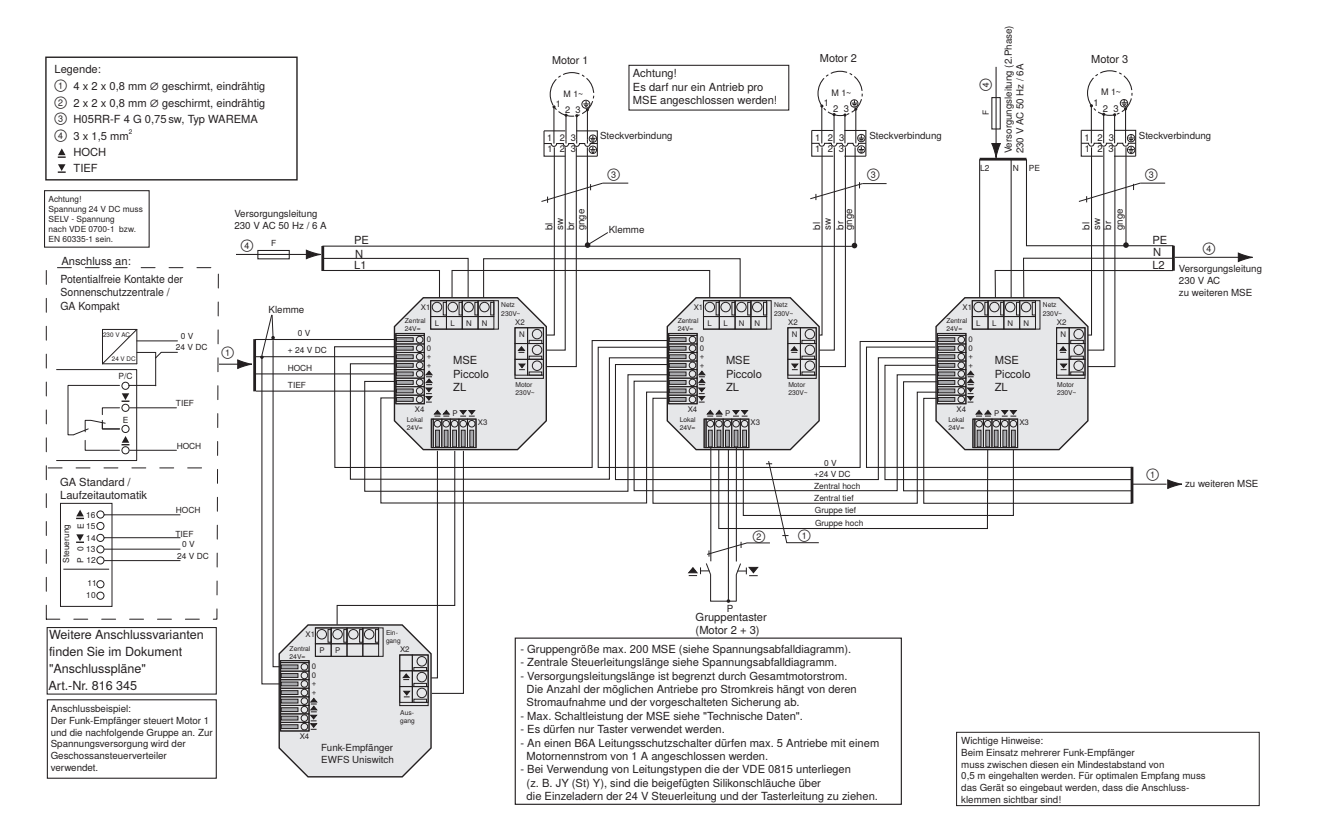
Legende:
① 4 x 2 x 0,8 mm Ø geschirmt, eindrähtig
② 2 x 2 x 0,8 mm Ø geschirmt, eindrähtig
③ H05RR-F 4 G 0,75 sw, Typ WAREMA
④ 3 x 1,5 mm²
▲ HOCH
▼ TIEF
Achtung!
Spannung 24 V DC muss SELV - Spannung nach VDE 0700-1 bzw. EN 60335-1 sein.
Anschluss an:
Potentialfreie Kontakte der Sonnenschutzzentrale / GA Kompakt
230 V AC
24 V DC
0 V
24 V DC
P/C
TIEF
E
HOCH
GA Standard / Laufzeitautomatik
Steuerung
HOCH
TIEF
0 V
24 V DC
Weitere Anschlussvarianten finden Sie im Dokument "Anschlusspläne" Art.-Nr. 816 345
Anschlussbeispiel:
Der Funk-Empfänger steuert Motor 1 und die nachfolgende Gruppe an. Zur Spannungsversorgung wird der Geschossansteuerverteiler verwendet.
Achtung!
Es darf nur ein Antrieb pro MSE angeschlossen werden!
Motor 1
Motor 2
Motor 3
M 1~
Steckverbindung
Versorgungsleitung (2 Phase) 230 V AC 50 Hz / 6A
L2
N
PE
bl
sw
br
grge
Klemme
Versorgungsleitung 230 V AC 50 Hz / 6 A
F
PE
N
L1
Versorgungsleitung 230 V AC zu weiteren MSE
Klemme
0 V
+ 24 V DC
HOCH
TIEF
MSE Piccolo ZL
Zentral 24V=
Netz 230V~
Motor 230V~
Lokal 24V=
zu weiteren MSE
0 V
+24 V DC
Zentral hoch
Zentral tief
Gruppe tief
Gruppe hoch
Gruppentaster (Motor 2 + 3)
Funk-Empfänger EWFS Uniswitch
Eingang
Ausgang
- Gruppengröße max. 200 MSE (siehe Spannungsabfalldiagramm).
- Zentrale Steuerleitungslänge siehe Spannungsabfalldiagramm.
- Versorgungsleitungslänge ist begrenzt durch Gesamtmotorstrom. Die Anzahl der möglichen Antriebe pro Stromkreis hängt von deren Stromaufnahme und der vorgeschalteten Sicherung ab.
- Max. Schaltleistung der MSE siehe "Technische Daten".
- Es dürfen nur Taster verwendet werden.
- An einen B6A Leitungsschutzschalter dürfen max. 5 Antriebe mit einem Motornennstrom von 1 A angeschlossen werden.
- Bei Verwendung von Leitungstypen die der VDE 0815 unterliegen (z. B. JY (St) Y), sind die beigefügten Silikonschläuche über die Einzeladern der 24 V Steuerleitung und der Tasterleitung zu ziehen.
Wichtige Hinweise:
Beim Einsatz mehrerer Funk-Empfänger muss zwischen diesen ein Mindestabstand von 0,5 m eingehalten werden. Für optimalen Empfang muss das Gerät so eingebaut werden, dass die Anschluss-klemmen sichtbar sind!