Legende:

① 4 x 2 x 0,8 mm ∅ geschirmt, eindrähtig
② 2 x 2 x 0,8 mm ∅ geschirmt, eindrähtig
③ H05RR-F 4 G 0,75 sw, Typ WAREMA
④ 3 x 1,5 mm²
▲ HOCH
▼ TIEF

Achtung!
Spannung 24 V DC muß SELV - Spannung nach VDE 0700-1 bzw. DIN EN 60335-1 sein.

Anschluss an:

Potentialfreie Kontakte der Sonnenschutzzentrale / GA Kompakt

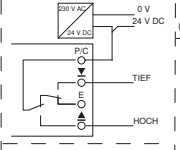

GA Standard / Laufzeitautomatik

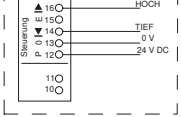

Weitere Anschlussvarianten finden Sie im Dokument "Anschlusspläne" Art.-Nr. 816 345

Achtung!
Es darf nur ein Antrieb pro Empfänger angeschlossen werden!

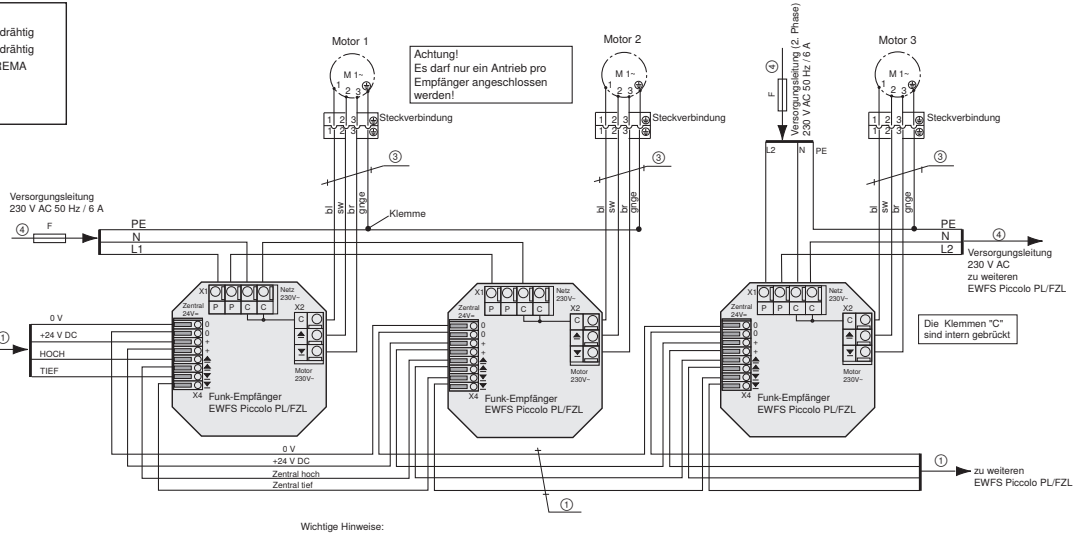

Wichtige Hinweise:
Beim Einsatz mehrerer Funk-Empfänger muss zwischen diesen ein Mindestabstand von 0,5m eingehalten werden. Für optimalen Empfang muss das Gerät so eingebaut werden, dass die Anschluss-klemmen sichtbar sind!
An einen B6A Leitungsschutzschalter dürfen max. 5 Antriebe mit einem Motornennstrom von 1 A angeschlossen werden.
Bei Belegung der Schaltausgänge mit 230 V AC:
Bei Verwendung der Steuerleitungstype YR oder JY (St) Y bzw. Leitungen, welche der VDE 0815 unterliegen sind die beigefügten Silikonschläuche über die Einzeladern der 24 V Steuerleitung zu ziehen