WMS Dimmer 0-10 V

Bedienungs- und Installationsanleitung

Der SonnenLichtManager

Gültig ab
1. April 2023
Für künftige Verwendung aufbewahren.

Allgemeines



Abb. 1 WMS Dimmer 0-10 V

Der WMS Dimmer 0-10 V ermöglicht das Dimmen des Warema Design Heizstrahlers in drei Dimmstufen. Er erhält Steuerbefehle von einem Sender und führt den entsprechenden Schaltbefehl aus.

Der WMS Dimmer 0-10 V ist kompatibel mit: works with homee

Weitere Informationen finden Sie unter:
www.warema.de/wms

Bestimmungsgemäße Verwendung

Der WMS Dimmer 0-10 V ist ein elektronisches Gerät zur Steuerung des WAREMA Design Heizstrahlers. Bei Einsatz außerhalb des in dieser Anleitung aufgeführten Verwendungszweckes ist die Genehmigung des Herstellers einzuholen.

Sicherheitshinweise

WARNUNG
Die elektrische Installation (Montage) / Demontage muss nach VDE 0100 bzw. den gesetzlichen Vorschriften und Normen des jeweiligen Landes durch eine zugelassene Elektrofachkraft erfolgen. Diese hat die beigefügten Montagehinweise der mitgelieferten Elektrogeräte zu beachten.

WARNUNG
Wenn anzunehmen ist, dass ein gefahrloser Betrieb nicht möglich ist, darf das Gerät nicht in Betrieb genommen bzw. muss es außer Betrieb gesetzt werden. Diese Annahme ist berechtigt, wenn

- **das Gehäuse oder die Zuleitungen Beschädigungen aufweisen**
- **das Gerät nicht mehr arbeitet.**

WARNUNG
Für die Sicherheit von Personen ist es wichtig, folgende Punkte unbedingt zu beachten!

- Kinder dürfen nicht mit den Bedienelementen der Steuerung oder der Fernsteuerung spielen! Bewahren Sie Fernsteuerungen außerhalb der Reichweite von Kindern auf!
- Schalten Sie die Versorgungsspannung des Heizstrahlers ab, wenn Sie Tätigkeiten am Heizstrahler ausführen (z.B. Reinigungs- oder andere Wartungsarbeiten). Gefahr durch plötzliches Einschalten bzw. Stromschlag.
- Achten Sie darauf, dass der Heizstrahler komplett abgekühlt ist bevor Sie das Gehäuse öffnen oder Arbeiten daran vornehmen.
- Achten Sie bei der Installation darauf, dass der Heizstrahler über einen WMS Zwischenstecker power oder einen bauseits installierten Schalter abschaltbar ist.
- Prüfen Sie vor der endgültigen Montage die Funktion des Empfängers.

Starke lokale Sendeanlagen (z. B. WLAN), deren Sendefrequenzen mit der Sendefrequenz der Steuerung identisch sind, können den Empfang stören.

Inbetriebnahme

Weitere Informationen und Hilfe wie Videoanleitungen und das WMS Praxishandbuch finden Sie auf unserer Support Seite

www.warema.com/funksysteme-support

Die Inbetriebnahme wird über die PC-Software WMS studio pro oder homee empfohlen.

Bevor der WMS Dimmer 0-10 V über einen WMS Sender bedient werden kann, muss er Teilnehmer des entsprechenden Funknetzes sein.

Montage

Beachten Sie die Montagevorschriften aus der Montageanleitung Ihres WAREMA Design Heizstrahlers.

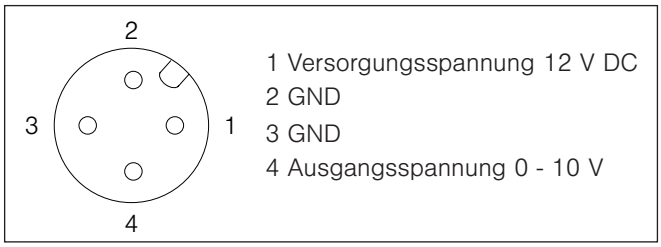

Abb. 2 Steckerbelegung

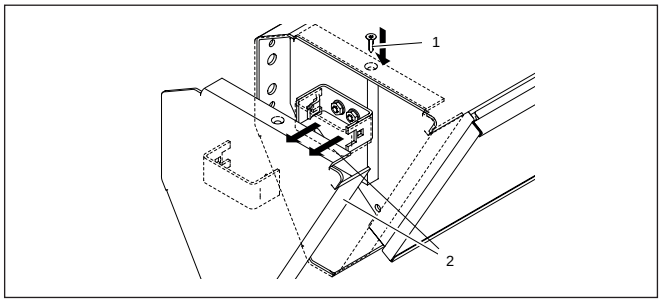

Abb. 3 WAREMA Design Heizstrahler

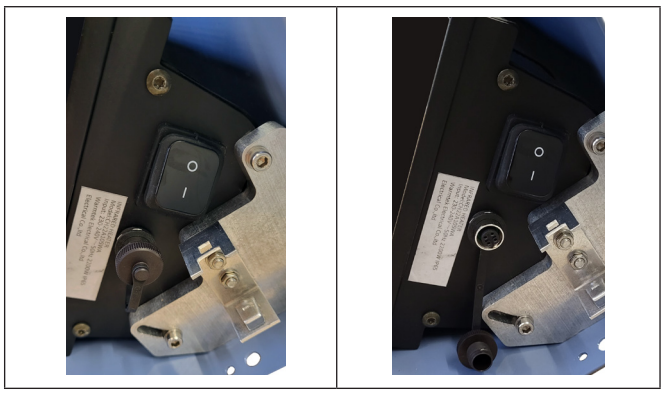

Abb. 4 WAREMA Design Heizstrahler Schutzkappe geschlossen, WAREMA Design Heizstrahler Schutzkappe offen

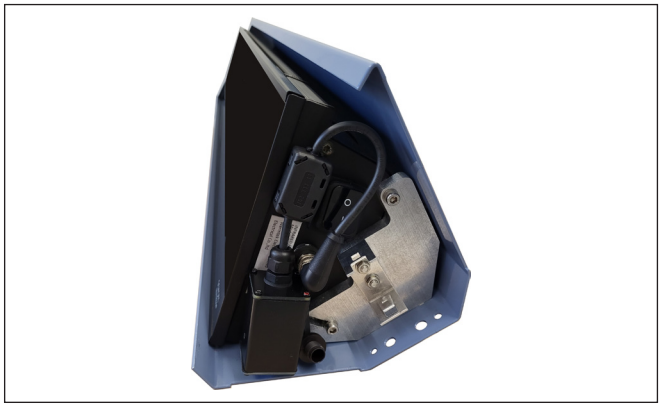

Abb. 5 WAREMA Design Heizstrahler mit angeschlossenem WMS Dimmer 0-10 V

- Schalten Sie die 230 V AC Spannungsversorgung ab.
- Öffnen Sie zunächst die seitliche Abdeckung des WAREMA Design Heizstrahlers (Abb. 3): lösen Sie hierzu die Sicherungsschraube (1) mit einem geeigneten Schraubendreher und ziehen Sie anschließend die Abdeckung ab (2).
- Drehen Sie die Schutzkappe am WAREMA Design Heizstrahler ab (Abb. 4).
- Stecken Sie den WMS Dimmer 0-10 V in die Buchse. Beim Ansetzen muss auf korrekte Orientierung geachtet werden.
- Drehen Sie die Rändelmutter anschließend handfest an.
- Legen Sie die Leitung wie abgebildet (Abb. 5) in einer Schlaufe um den Schalter.
- Stecken Sie die Abdeckung des WAREMA Design Heizstrahlers wieder auf (rastet hörbar ein, Snaplockverbindung).
- Bringen Sie abschließend die Sicherungsschraube wieder an (Abb. 3).

Bedienung über WMS Hand-/Wandsender

Der WMS Dimmer 0-10 V verändert die Leistung des angeschlossenen Heizstrahlers in 3 Dimmstufen:

AUS = 0 %

Stufe 1 = 33 %

Stufe 2 = 66 %

Stufe 3 = 100 %

Beim Einschalten aus dem Standby mit kurzer Betätigung der Pfeiltaste Hoch, wird mit Dimmstufe 1 eingeschaltet.
Beim Zuschalten der 230 V AC Spannungsversorgung und kurzen Betätigen der Pfeiltaste Hoch wird mit maximaler Leistung eingeschaltet.

Tasten	Funktion
△ Pfeiltaste Hoch kurz drücken	Produkt einschalten bzw. Erhöhen der Dimmstufe
△ Pfeiltaste Hoch lang drücken	Produkt einschalten auf maximale Leistung
▽ Pfeiltaste Tief kurz drücken	Produkt ausschalten bzw. Verringern der Dimmstufe
▽ Pfeiltaste Tief lang drücken	Produkt ausschalten
⊡ Stopp-Taste kurz oder lang drücken	Produkt ausschalten

Sicherheitsabschaltung

Der WMS Dimmer 0-10 V schaltet standardmäßig nach 4 Stunden die Heizstrahlerleistung auf 0%. Nach jeder Bedienaktion laufen die 4 Stunden neu los. Über das WMS studio pro oder homee kann dieser Wert zwischen 1 - 7 Stunden verändert werden.

Wartung

Innerhalb des Gerätes befinden sich keine zu wartenden Teile.

Reinigung

Reinigen Sie das Gehäuse mit einem trockenen weichen Tuch. Verwenden Sie keine Spül- bzw. Reinigungsmittel, Lösungsmittel, scheuernden Substanzen oder Dampfreiniger!

Haftung

Bei Nichtbeachtung der in dieser Anleitung gegebenen Produktinformation, bei Einsatz außerhalb des vorgesehenen Verwendungszwecks oder bei nicht bestimmungsgemäßem Gebrauch kann der Hersteller die Gewährleistung für Schäden am Produkt ablehnen. Die Haftung für Folgeschäden an Personen oder Sachen ist in diesem Fall ebenfalls ausgeschlossen. Beachten Sie die Angaben in der Bedienungsanleitung Ihres Sonnenschutzes. Die automatische oder manuelle Bedienung des Sonnenschutzes bei Vereisung sowie die Nutzung des Sonnenschutzes bei Unwettern kann Schäden verursachen und muss vom Betreiber durch geeignete Vorkehrungen verhindert werden.

Pflichten zur Entsorgung von Elektrogeräten



Durch die Kennzeichnung mit diesem Symbol wird im Rahmen der gesetzlichen Bestimmungen auf folgende Pflichten hingewiesen:

- Dieses Elektrogerät ist durch den Besitzer getrennt vom unsortierten Siedlungsabfall zur weiteren Verwertung zu entsorgen.
- Altbatterien und Altakkumulatoren, die nicht vom Altgerät umschlossen sind, sowie Lampen, die zerstörungsfrei aus dem Altgerät entnommen werden können, sind getrennt zu entsorgen.
- Vertreiber der Elektrogeräte oder Entsorgungsbetriebe sind zur unentgeltlichen Rücknahme verpflichtet.
- Im Elektrogerät enthaltende personenbezogene Daten sind vor der Entsorgung eigenverantwortlich zu löschen.

Technische Daten

WMS Dimmer 0-10 V	min.	typ.	max.	Einheit
Versorgung				
Betriebsspannung		12		V DC
Leistungsaufnahme		0,2		W
Ausgang				
Spannungssignal analog	0		10	V
Bürde				> 1 kOhm
HF-Transceiver				
Sendefrequenz	2,40		2,48	GHz
Sendeleistung			10	dBm
Empfangsempfindlichkeit		-101		dBm
Reichweite (ungestörte Umgebung)		30		m
Gehäuse				
Abmessungen (B×H×T in mm)				76 × 34 × 33
Schutzart				IP54
Schutzklasse				III
Sonstiges				
Konformität				CE einsehbar unter www.warema.de/ce
Das Gerät erfüllt die EMV-Richtlinien für den Einsatz im Wohn- und Gewerbebereich.				
Hiermit erklärt die WAREMA Renkhoff SE, dass der Funkanlagentyp WMS Dimmer 0-10 V der Richtlinie 2014/53/EU entspricht.				
Umgebungsbedingungen				
Betriebstemperatur	-20	20	55	°C
Lagertemperatur	-25		70	°C
Luftfeuchte (nicht kondensierend)	10	40	85	$\%F_{rel}$
Verschmutzungsgrad				2
Artikelnummern				
WMS Dimmer 0-10 V				2052394
WAREMA Renkhoff SE Hans-Wilhelm-Renkhoff Straße 2 97828 Marktheidenfeld Deutschland				